Ecodora Srl
Via Marangoni 33, 36022
S. Zeno di Cassola (VI) Italy
Tel. +39 0424 570891 / +39 0424 571230
info@ecodora.com

ART. 0E841301/4000

Avvolgitubo con motore elettrico 230 V AC - 50/60 Hz in acciaio verniciato, s. 700 per olio e affini, 70 bar, senza tubo. Larghezza tamburo 410 mm. Entrata-uscita G 2" (f)



SETTORI DI UTILIZZO

Industria, Miniera, Lube truck e trasporti

CARATTERISTICHE

Pressione	70 bar
Tip. Fluido	oli ed affini
Snodo	acciaio zincato
Guarnizioni	Viton®
Tipologia	elettrico 230 V AC - 50/60 Hz
Materiale	acciaio verniciato
Raccordi	-
Tubo	-
ø e lunghezza tubo	-
Entrata	G 2" (f)
Uscita	G 2" (f)
Passaggio	acciaio zincato

DIMENSIONI D’INGOMBRO (mm)

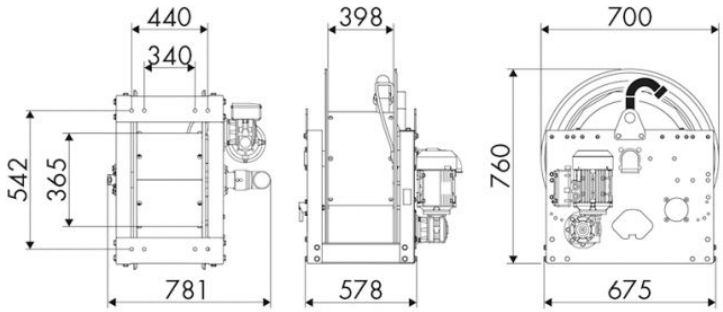

ULTERIORI CARATTERISTICHE

Capienza 3/8"	Capienza 1/2"	Capienza 3/4"	Capienza 1"	Capienza 1,1/4"	Capienza 1,1/2"	Capienza 2"
290 m	180 m	120 m	60 m	35 m	30 m	20 m