**Ecodora Srl**
Via Marangoni 33, 36022
S. Zeno di Cassola (VI) Italy
Tel. +39 0424 570891 / +39 0424 571230
info@ecodora.com

# ART. 0E841501/1000

Avvolgitubo con motore elettrico 400 V AC - 50/60 Hz in acciaio verniciato, s. 700 per aria, acqua e gasolio, 20 bar, senza tubo. Larghezza tamburo 410 mm. Entrata-uscita G 1" (f)



## SETTORI DI UTILIZZO

Industria, Miniera, Lube truck e trasporti

## CARATTERISTICHE

| | |
|---|---|
| Pressione | 20 bar |
| Tip. Fluido | aria - acqua - gasolio |
| Snodo | alluminio |
| Guarnizioni | Viton® |
| Tipologia | elettrico 400 V AC - 50/60 Hz |
| Materiale | acciaio verniciato |
| Raccordi | - |
| Tubo | - |
| ø e lunghezza tubo | - |
| Entrata | G 1" (f) |
| Uscita | G 1" (f) |
| Passaggio | alluminio - acciaio zincato |

## DIMENSIONI D’INGOMBRO (mm)

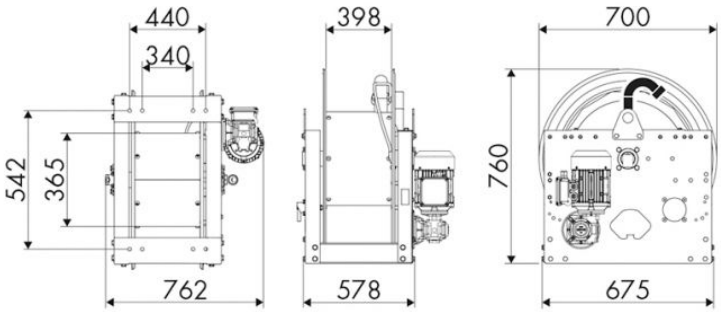


## ULTERIORI CARATTERISTICHE

| Capienza 3/8" | Capienza 1/2" | Capienza 3/4" | Capienza 1" | Capienza 1,1/4" | Capienza 1,1/2" | Capienza 2" |
|---|---|---|---|---|---|---|
| 290 m | 180 m | 120 m | 64 m | 39 m | 34 m | 20 m |